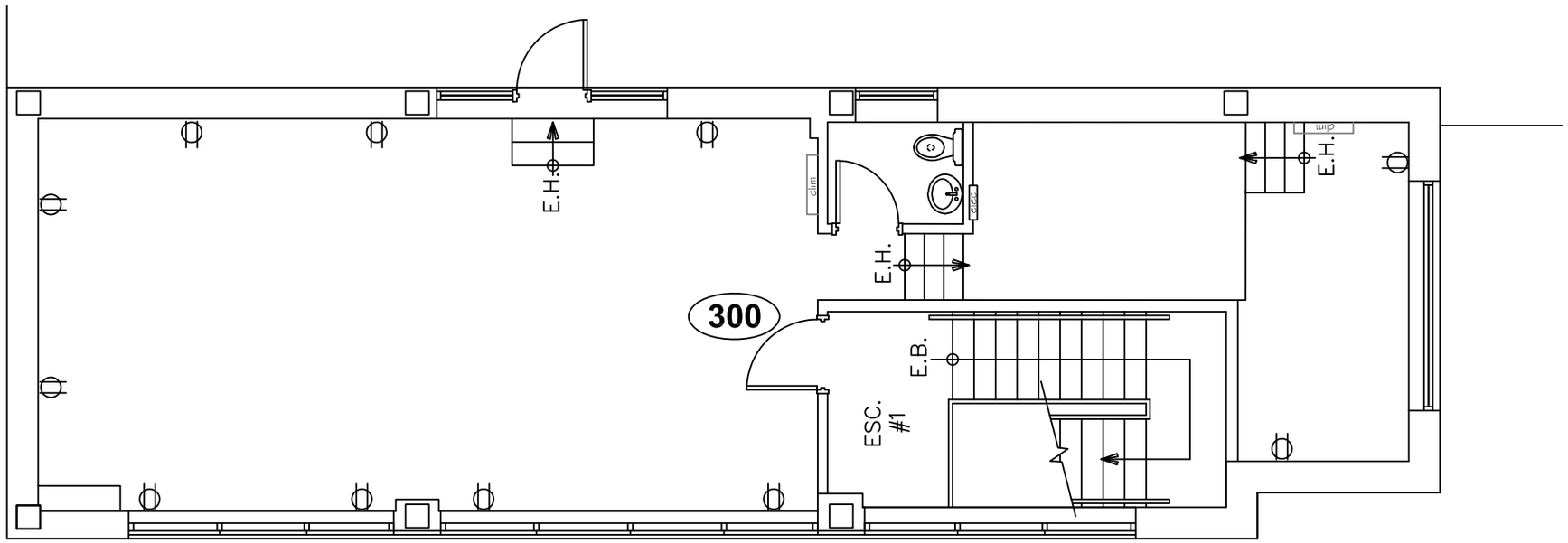

Legende/ Legend:

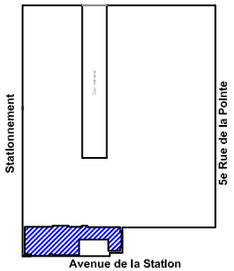

Plan Clé/
Key Plan

no.	révision/issue	date

Titre/Title : Plan du 3e étage / 3rd floor plan
Suite 300

Échelle/Scale: N.T.S.

Déssiné par/ Drawn By:

Date:

Nom et Localisation du Projet/
Project Name and Location:
550, av. de la Station
Shawinigan

OLYMBEC
333 Décarie
5th floor, St. Laurent
Quebec H4N 3M9
Tel: (514) 344-3334
WWW.OLYMBEC.COM

Suite/Room #
300

*Veuillez noter que les dimensions indiquées sont approximatives et peuvent changer sans avis/ Note That All Dimensions Are Approximate and subject to change without notice